## OPPRISS
1:500

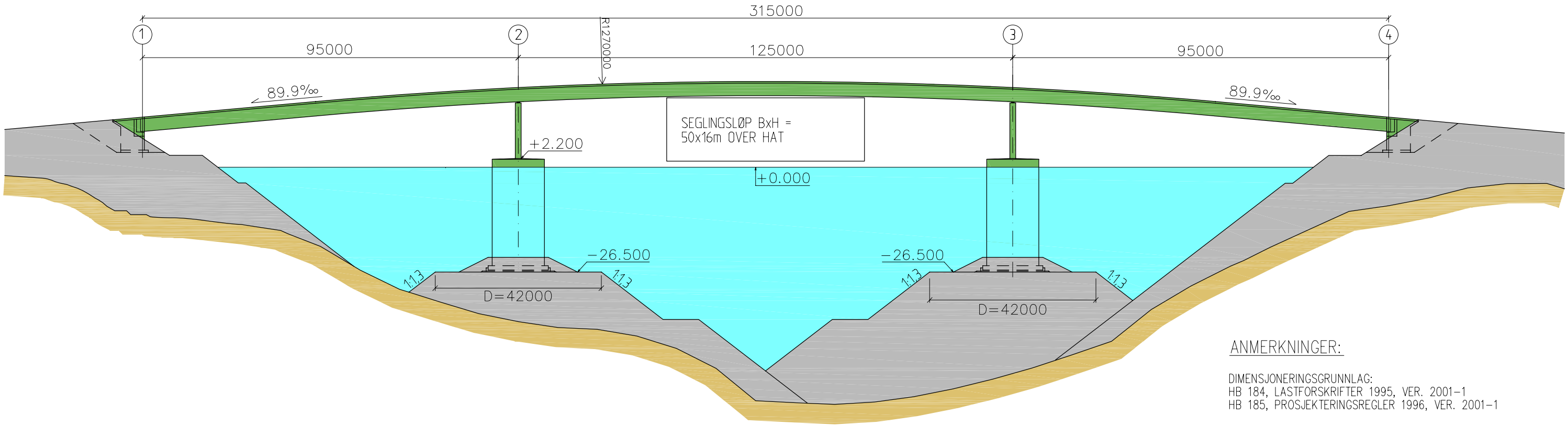


## SNITT A-A
1:50

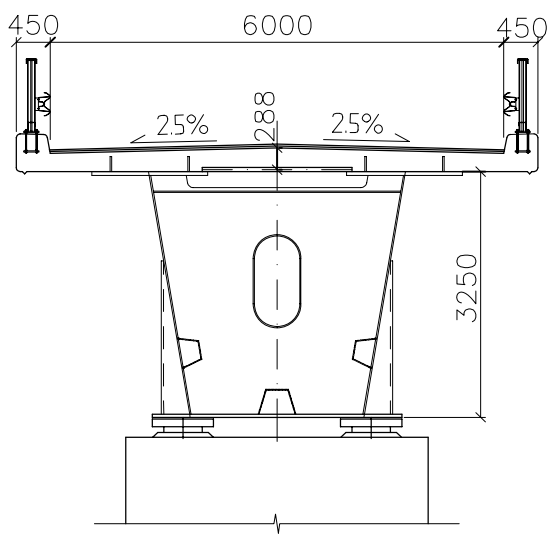


## SNITT B-B
1:50

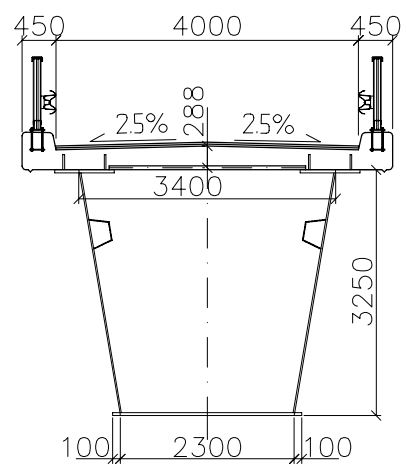


## ANMERKNINGER:

DIMENSJONERINGSGRUNNLAG:
HB 184, LASTFORSKRIFTER 1995, VER. 2001-1
HB 185, PROSJEKTERINGSREGLER 1996, VER. 2001-1

BETONG: C55 SV-30
MILJØKLASSE: MA
KONTROLL KLASSE: UTVIDET KONTROLL
ARMERING: B500C

STÅL:
STÅLKVALITET S355N

KONSTRUKSJON:
STÅLKASSE I SAMVIRKE MED BRUDEKKE I NORMALBETONG

SLITELAG:
MEMBRAN OG 40 MM ASFALT

FUNDAMENTERING:
LANDKARFUNDAMENT OG SENKEKASSE PÅ SPRENGSTEINSFYLLING

Foreløpig tegning pr 13.02.07

| REVISJON | REVISJONENS ART. | DATO | SIGN. |
|---|---|---|---|
| 01 | TIL GODKJENNING | | |

**Statens vegvesen**
Region midt

BRU TIL LINESØYA
STÅLKASSE I SAMVIRKE MED BETONGDEKKE
OVERSIKTSTEGNING

TEGN.: DATO:
KONST.: JBH DATO:
KONTR.: OME DATO:
MÅL: 1:50, 1:500
PROSJ.NR.: 5763
BRU.NR.: TEGN.NR.: K101 REV.: 01

mesta
Opticonsult
STORETVEITVEGEN 98 – 5072 BERGEN TLF.55275000